組　織

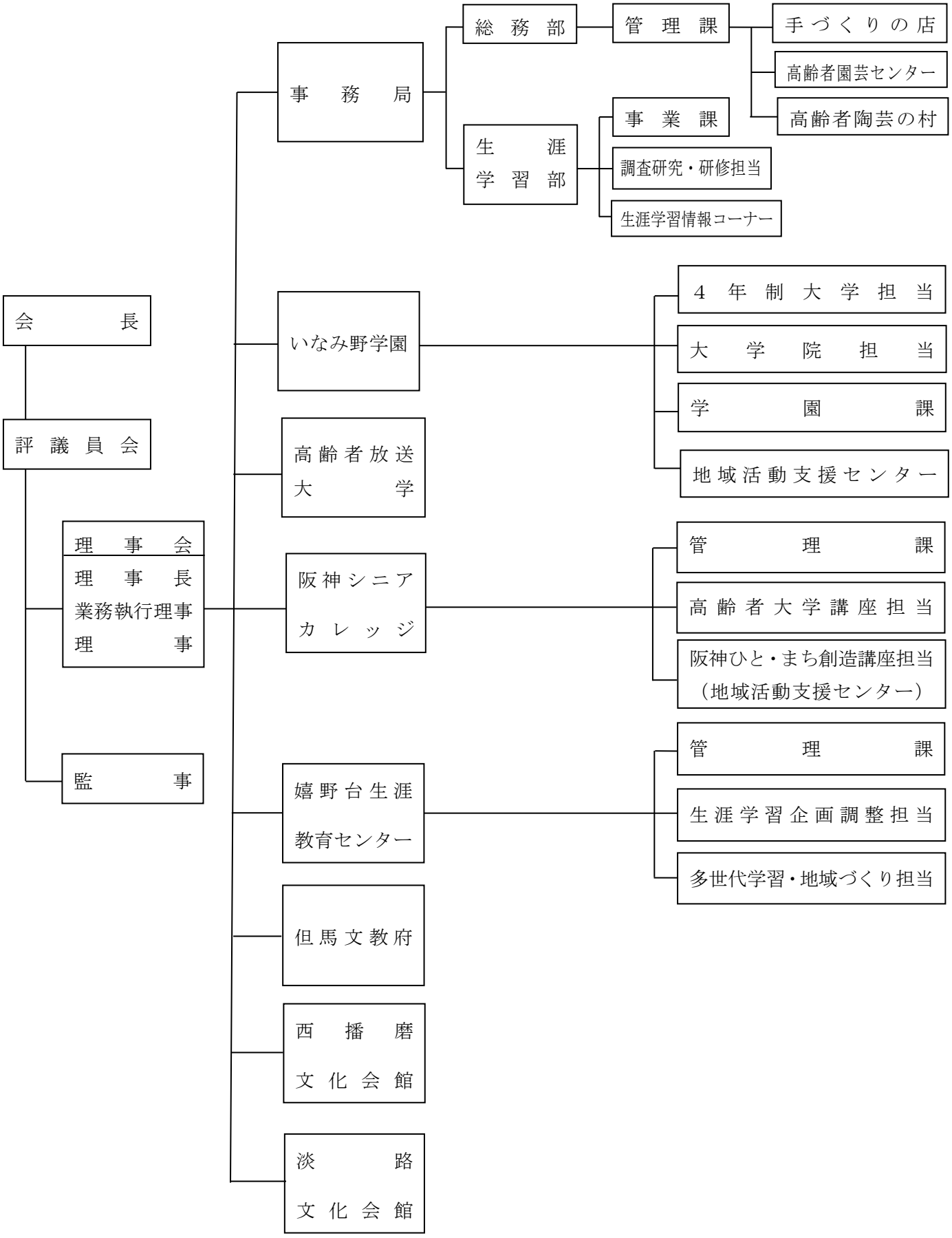
会　長
評議員会
理事会
理事長
業務執行理事
理事
監事
事務局
総務部
管理課
手づくりの店
高齢者園芸センター
高齢者陶芸の村
生涯学習部
事業課
調査研究・研修担当
生涯学習情報コーナー
いなみ野学園
4年制大学担当
大学院担当
学園課
地域活動支援センター
高齢者放送大学
阪神シニアカレッジ
管理課
高齢者大学講座担当
阪神ひと・まち創造講座担当
（地域活動支援センター）
嬉野台生涯教育センター
管理課
生涯学習企画調整担当
多世代学習・地域づくり担当
但馬文教府
西播磨文化会館
淡路文化会館